Instrucciones de uso

Tablas de terraza WPC SAMANA



Instrucciones de uso originales

Diseñado en Alemania

IMPORTANTE:
CONSÉRVELO PARA FUTURAS CONSULTAS.
¡LEA ATENTAMENTE!

Índice

1. Información general 3
1.1. Productos 3
1.2. Notas generales 3
1.3. Garantía 3
2. Información sobre las instrucciones de uso 4
2.1. Disponibilidad de las instrucciones de uso 4
2.2. Información sobre la traducción 4
2.3. Destinatarios de las instrucciones de uso 4
2.4. Información sobre la traducción 4
2.5. Explicación de los símbolos 4
2.6. Información general sobre las instrucciones de uso 4
2.7. Uso previsto 5
2.8. Instrucciones generales de seguridad 5
3. Características del producto 6
3.1. Datos técnicos 6
4. Volumen de suministro 7
5. Montaje y funcionamiento 9
5.1. Instrucciones de seguridad 9
5.2. Estructura del producto 9
6. Aplicación 14
6.1. Instrucciones de seguridad 14
6.2. Puesta en servicio inicial 14
6.3. Operación 14
6.4. Almacén 14
7. Solución de problemas 14
8. Mantenimiento y cuidado 15

9. Desmontaje 16
9.1. Instrucciones de seguridad 16
10. Eliminación de residuos 16

Estimado cliente,

Gracias por elegir un producto de **Home Deluxe GmbH**. Esperamos que disfrute de sus nuevas tarimas de WPC SAMANA.

Las instrucciones de uso le ayudan a instalar, poner en marcha, utilizar y mantener el producto. Las instrucciones de uso y las instrucciones de seguridad deben leerse atentamente y en su totalidad. Respete estas instrucciones para evitar peligros.

1. Información general

1.1. Productos

Modelo:
Tarima de WPC SAMANA juego completo (incl. subestructura) - marrón oscuro Selección de superficie | ID artículo: 17890| ID variante: 34697
Placas de terraza WPC SAMANA juego completo (incl. subestructura) - gris claro selección de zonas | ID artículo: 17891 | ID variante: 34723
Placas de terraza WPC SAMANA juego completo (incl. subestructura) - antracita Selección de superficie | ID artículo: 17892 | ID variante: 34749
Tarima WPC SAMANA Antracita 2m ² (2.20m) - Paquete 1| Ref: 11957 | Variant ID: 10014
WPC tarima SAMANA marrón oscuro 2m ² (2,20m) - Paquete 1| Ref: 11956 | Variant ID: 10013
Tarima WPC SAMANA gris claro 2m ² (2,20m) - Paquete 1 | Ref: 11955 | Variante ID: 10012

1.2. Notas generales

Para cumplir nuestra pretensión, mejoramos constantemente la calidad, simplificamos la instalación y el funcionamiento y adaptamos los productos a las necesidades de los clientes. Debido a estos cambios, la versión actual de las instrucciones de uso puede consultarse en nuestra página web.

El término "producto" se utiliza en las instrucciones de uso de las tarimas de WPC "SAMANA".

1.3. Garantía

La responsabilidad legal por defectos y los derechos de garantía se aplican a partir de la fecha de compra. Home Deluxe GmbH no se hace responsable de los daños causados por el incumplimiento de las instrucciones de uso. Quedan excluidas de la garantía las reclamaciones derivadas de una instalación o uso inadecuados. En caso de defectos en el producto, póngase en contacto por escrito con nuestro servicio de atención al cliente a través del formulario de contacto de nuestra página web, indicando el nombre del producto, el número de serie y una foto de la placa de características:

Inicio Deluxe GmbH
Schanzeweg 2
32312 Lübbecke
Alemania
Tel: +49 (0)5743 6181-0
www.home-deluxe-gmbh.de

Si tiene más preguntas, póngase en contacto con nuestro equipo de atención al cliente a través del formulario de contacto.

2. Información sobre las instrucciones de uso

2.1. Disponibilidad de las instrucciones de uso

Las instrucciones de uso forman parte del producto y deben conservarse completas y en las inmediaciones del mismo.

2.2. Información sobre la traducción

Las instrucciones de uso originales están escritas en alemán. Cualquier otro idioma disponible es una traducción de la versión alemana.

2.3. Destinatarios de las instrucciones de uso

Las instrucciones de uso deben ser leídas y observadas por toda persona que participe en una de las siguientes actividades o usos:

- Desembalaje
- Montaje / Instalación
- Puesta en servicio / Funcionamiento
- Mantenimiento / inspección / cuidado
- Solución de problemas / reparación
- Eliminación de residuos

2.4. Información sobre la traducción

Las instrucciones de uso originales están escritas en alemán. Cualquier otro idioma disponible es una traducción de la versión alemana.

2.5. Explicación de los símbolos

Símbolo	Explicación de los símbolos
	**ADVERTENCIA** El símbolo indica posibles peligros que pueden provocar lesiones graves o mortales. Antes de realizar el paso de instalación o aplicación correspondiente, lea la nota correspondiente.
	**INFO** El símbolo proporciona información importante e indica daños materiales. Obsérvelos antes de realizar el paso de instalación o aplicación correspondiente para comprender los problemas y evitar daños.
	**Lea las instrucciones de uso** El símbolo indica que debe leerse atentamente el manual de instrucciones antes de montar/instalar y/o poner en funcionamiento el aparato.

2.6. Información general sobre las instrucciones de uso

Las instrucciones de uso se refieren a las tarimas de WPC SAMANA. Contiene información importante sobre la instalación, el funcionamiento, el mantenimiento y la limpieza. Las instrucciones de uso, en particular las instrucciones de seguridad, deben leerse atentamente antes de utilizar el producto; conserve las instrucciones de uso en un lugar seguro. Utilice el producto únicamente como se describe en estas instrucciones de uso para evitar lesiones o daños accidentales. Si entrega el producto a un tercero, también deberá entregarle estas instrucciones de uso.

2.7. Uso previsto

El producto es de alta calidad, duradero y está destinado o es adecuado exclusivamente para uso privado en una medida razonable y habitual. Además, nuestro producto **no** está destinado a un uso comercial. El uso comercial sólo está permitido con la autorización por escrito de Home Deluxe GmbH. El producto está destinado al uso como tarima.

Utilice el producto únicamente como se describe en estas instrucciones de uso. Cualquier otro uso se considera inadecuado y puede provocar daños materiales o personales. El fabricante no se hace responsable de los daños causados por un uso inadecuado o incorrecto.

2.8. Instrucciones generales de seguridad

Advertencias generales de peligro



- Instale el producto **sólo** si el volumen de suministro está completo y en perfecto estado.
- Asegúrese de que todas las piezas estén intactas y correctamente instaladas. Existe riesgo de lesiones si no se instalan correctamente. Las piezas dañadas pueden afectar a la seguridad y al funcionamiento.
- Coloque el producto únicamente sobre una superficie segura, nivelada y firme.
- No realice ninguna modificación en el producto
- Compruebe la fijación a intervalos regulares.
- Los tableros de WPC no deben utilizarse para pilares, vigas, postes de apoyo o similares.
- Guarde las planchas de WPC en su embalaje original, preferiblemente en un lugar cubierto y bien ventilado.
- Es aconsejable colocar las tarimas en el lugar de instalación deseado 72 horas antes de empezar a aclimatarlas. No instale las tarimas si la temperatura es de 0 °C o inferior.
- Los productos de WPC no son adecuados para lugares cerrados y húmedos sin ventilación suficiente y/o lugares con fluctuaciones importantes de temperatura (por ejemplo, saunas). Asegúrese de que haya suficiente ventilación en la superficie de la tarima.
- Debe evitarse el contacto directo entre las tablas del entarimado y el sustrato.
- Las variaciones de temperatura y la absorción de humedad provocan dilataciones (aprox. 0,3% a 0,5%). Mantenga una distancia suficiente entre los tableros de WPC, la subestructura y los alrededores de la terraza, como muros, vallas y árboles.
- Preste atención a la distancia entre juntas, que debe ser de entre 10 y 15 mm.
- Siga las instrucciones de montaje, de lo contrario el producto podría resultar dañado.

Peligro para los niños



- Mantenga a los niños alejados de los materiales de embalaje. Existe riesgo de asfixia.
- Mantenga a los niños alejados del lugar de montaje mientras se ensambla el producto. El volumen de suministro contiene piezas pequeñas que pueden tragarse o causar lesiones graves.
- **Peligro de vuelco.** El producto no es un juguete para niños, un rocódromo ni un equipo deportivo. El producto puede caerse si se carga por un lado, lo que puede provocar la muerte.
- Los niños pueden lesionarse al jugar con el producto o al tirar de él.
- No coloque el producto directamente o en las inmediaciones de una zona de juegos.
- Explique a los niños cómo utilizar correctamente el producto y no les deje nunca sin supervisión mientras juegan.
- Asegúrate de que los niños pequeños no se metan piezas pequeñas en la boca.

Riesgo de lesiones
Una manipulación incorrecta del producto puede provocar lesiones



- Compruebe que el producto no presenta daños visibles antes de cada uso.
- No modifique el diseño del producto. Cualquier modificación debe ser autorizada por escrito por el fabricante y realizada de acuerdo con las instrucciones.
- Si el producto está dañado, no debe seguir utilizándose. Las piezas dañadas deben repararse o sustituirse por piezas de repuesto originales.
- Asegúrese de que el producto está instalado de forma permanente y segura para evitar lesiones.

Riesgo de daños



- Una manipulación inadecuada del producto puede provocar daños.
- No abra el embalaje con objetos afilados (por ejemplo, cuchillos, tijeras o similares), ya que podría dañar el producto. Tenga cuidado al abrirlo.
- No utilice el producto cerca de fuentes de calor o llamas.

3. Características del producto

3.1. Datos técnicos

Tablas de terraza WPC SAMANA	
Dimensiones por plancha (L x A x A)	220 x 14,6 x 2,1 cm
Dimensiones de la subestructura (L x A x A)	220 x 4 x 3 cm
Material	WPC (compuesto de madera, bambú y plástico)
Color	Gris oscuro, antracita, gris claro
Estriado	una cara fina (aprox. 0,25 cm) o una cara gruesa (aprox. 2,8 cm)
Capacidad de carga por m²	500 kg

Información sobre

El WPC (Wood Plastic Composite) es un material compuesto procesado termoplásticamente a partir de diferentes proporciones de madera, plásticos y aditivos. La combinación de estos materiales permite aunar la resistencia y las propiedades estéticas del material natural con la durabilidad y las buenas propiedades de mantenimiento del polímero. Tiene un aspecto de madera natural y, al mismo tiempo, protección contra los rayos UV y es resistente a la intemperie, lo que lo hace ideal para su uso en exteriores.



- **Atención** Existen ligeras diferencias de color y superficie - esto se debe al material WPC y garantiza que su plancha tenga un aspecto natural.

4. Volumen de suministro

Compruebe si el embalaje presenta daños externos en el momento de la entrega. Además, inmediatamente después de desembalarlo, compruebe que el volumen de suministro está completo y que el producto y todos sus componentes se encuentran en perfecto estado. Monte el producto únicamente si el volumen de suministro está completo y no presenta daños.

Componentes/partes (ejemplo 2 m²)

No.	Descripción de la		Fotos
1	Tablones WPC	6	
2	Subestructura	3	
3	Taco expansible (PH3)	18	
4	Grapas y tornillos (PH2)	2	
5	Clips de plástico	48	
6	Tornillos	48	

Componentes necesarios para las siguientes dimensiones

m²	WPC-Dielen in Stk.	Unterkon-struktion in Stk.	Spreiz-dübel	Schrauben	Plastik-clip	Klammern
2	6	3	18	48	48	2
4	12	6	36	96	96	4
6	18	9	54	144	144	6
8	24	12	72	192	192	8
10	30	15	90	240	240	10
12	36	18	108	288	288	12
14	42	21	126	336	336	14
16	48	24	144	384	384	16
18	54	27	162	432	432	18
20	60	30	180	480	480	20
22	66	33	198	528	528	22
24	72	36	216	576	576	24
26	78	39	234	624	624	26
28	84	42	252	672	672	28
30	90	45	270	720	720	30
32	96	48	288	768	768	32
34	102	51	306	816	816	34
36	108	54	324	864	864	36
38	114	57	342	912	912	38
40	120	60	360	960	960	40
42	126	63	378	1008	1008	42
44	132	66	396	1056	1056	44
46	138	69	414	1104	1104	46
48	144	72	432	1152	1152	48
50	150	75	450	1200	1200	50

5. Montaje y funcionamiento

5.1. Instrucciones de seguridad

Debe leerse toda la información sobre salud y seguridad.

Riesgo de lesiones

Una manipulación incorrecta durante la instalación puede provocar lesiones



- Asegúrese de que el paquete se abre por arriba. Tenga mucho cuidado al abrir el paquete, ya que contiene piezas frágiles.
- Coloque el producto únicamente sobre una superficie segura, nivelada y firme.
- Utilice el material de montaje suministrado.
- Quedan excluidos de la garantía los errores de funcionamiento, los errores de montaje o los daños causados por el montaje.
- Se necesitan al menos 2 personas para montar el producto.
- Lleve ropa de protección como calzado de seguridad y guantes de protección durante el montaje.
- **Nos gustaría señalar que Home Deluxe GmbH no asume ningún coste de instalación o servicios manuales, como costes de electricista o costes de especialistas comparables.**

5.2. Estructura del producto

El producto se entrega desmontado y puede montarse con poco esfuerzo. Siga atentamente las instrucciones de montaje. Si no se siguen las instrucciones, no se puede garantizar el funcionamiento ni la seguridad del producto.

Herramientas necesarias

	Destornillador		Cuchillo cortador
	Cinta métrica	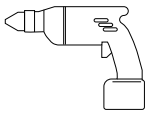	Taladradora
	Mazo de goma		



- Las siguientes instrucciones deben leerse atentamente.

Preparación del suelo:

Antes de empezar, asegúrese de que la superficie esté limpia, seca, estable, uniforme y firme (por ejemplo, compruebe si hay hormigón, grava, arena, etc.).

Por favor, elimine todas las malas hierbas con antelación. Para evitar que crezcan malas hierbas, recomendamos colocar un tope de raíces.

Asegure un buen drenaje. Para evitar que el agua se estanque y dañe las tablas, es necesaria una ligera pendiente del 1,5 al 2% en dirección opuesta a la casa. La dirección de la pendiente debe ser en el sentido longitudinal de las ranuras. Sólo así se garantiza la evacuación del agua. Deje al menos 3 cm de espacio hasta la pared de la casa.

Preparación de la subestructura:

Si es necesario, la subestructura preparatoria (para compensar diferencias de altura, por ejemplo) debe estar al menos a 25 mm del suelo. Esto mantendrá el agua alejada de los tablones y garantizará una buena ventilación.

Independientemente de las dimensiones del zócalo, debe garantizarse que la distancia entre los largueros sea de al menos 31,5 cm.

Nota: Las subestructuras y los accesorios se sitúan entre los tablones**.**

IMPORTANTE: Los productos de WPC están hechos de un material muy denso. Por lo tanto, taladre siempre previamente para evitar grietas y daños en el material. Para el pretaladrado, utilice una broca de 8 mm para los tacos de expansión y una broca de 2,5 mm para los clips y los clips de plástico.

Ilustración	Descripción de la
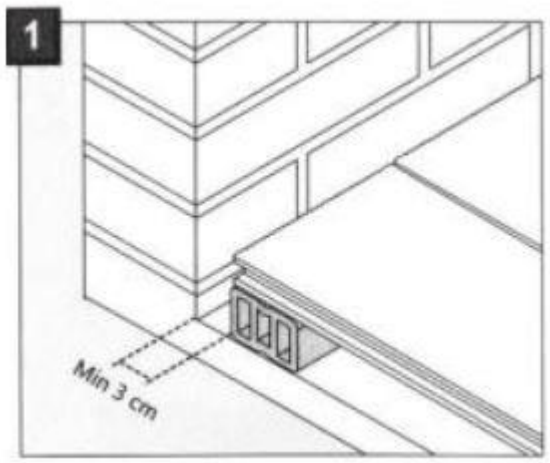	**Primer paso:** - La subestructura tiene unas dimensiones de 3 x 4 cm. Coloque el lado de 4 cm en el suelo. - La distancia entre las subestructuras no debe superar los 31,5 cm. También deben tenerse en cuenta las longitudes de los bordes de las subestructuras de 2 cm. Esto significa que la distancia completa es de 33,5 cm. - La distancia entre los tacos de expansión, que fijan la subestructura al suelo, es de al menos 30 cm. - Debe mantenerse una distancia de al menos 3 cm entre la subestructura y el muro o similar. - Debe haber una separación de 5-10 mm entre los tablones.

Ilustración	Descripción de la
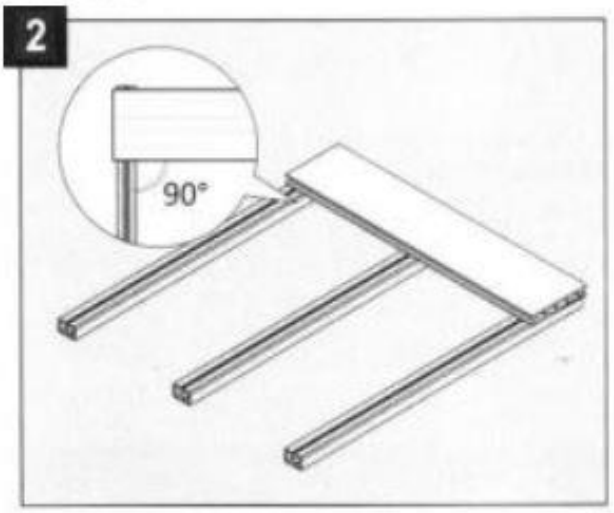	**Segundo paso:** - Pretaladre los agujeros para los tornillos. Coloque el 1er tablón verticalmente sobre la subestructura y fije los clips a los lados exteriores.
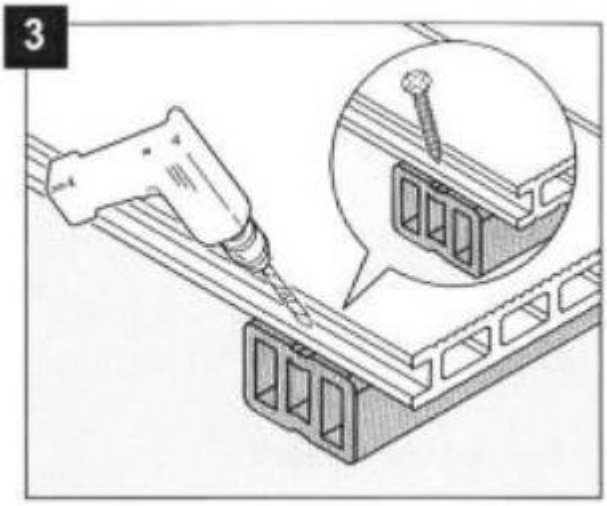	**Tercer paso:** - Deslice la 1ª plancha en los clips y fíjela con un tornillo.
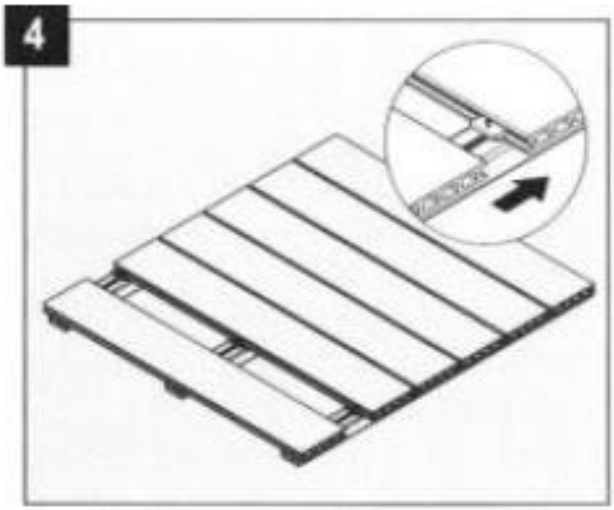	**Paso 4:** - Repite este proceso con las otras tablas.

Ilustración	Descripción de la
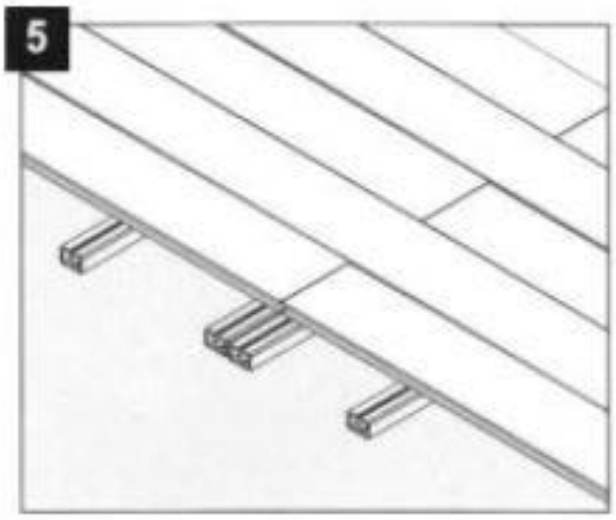	**Paso 5:** - Asegúrese de que hay dos clips de plástico en cada tablón
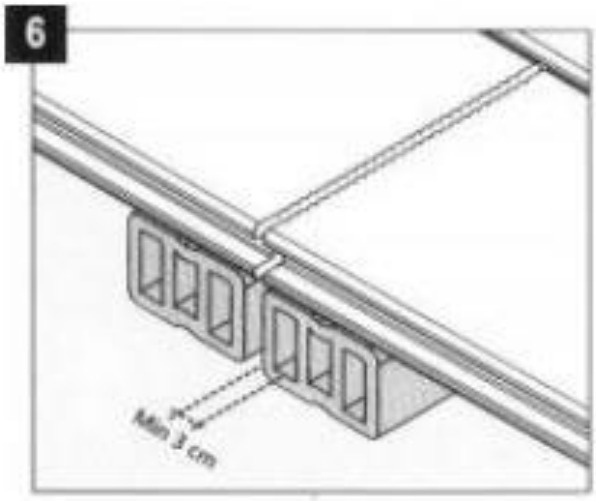	**Paso 6:** - Las fluctuaciones de temperatura y la intemperie pueden provocar ligeras deformaciones del material. Por este motivo, se recomienda fijar las subestructuras con una separación mínima de 3 cm.
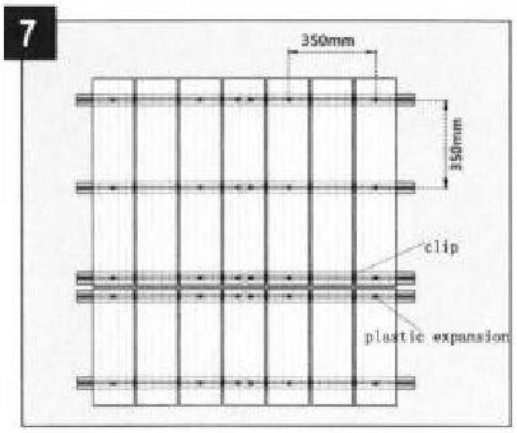	**Paso 7:** - Estructura acabada.

6. Aplicación

6.1. Instrucciones de seguridad

Debe leerse atentamente la siguiente información sobre salud y seguridad.

Riesgo de lesiones
Una manipulación incorrecta durante el funcionamiento puede provocar lesiones



- No utilice un producto dañado.
- No realice ninguna modificación en el producto.
- El producto no es un juguete para niños, un rocódromo ni un equipamiento deportivo. No se permite que los niños jueguen con el producto.

Compruebe la fijación a intervalos regulares.

6.2. Puesta en servicio inicial

Compruebe que el producto no esté dañado antes de utilizarlo por primera vez. El producto sólo puede utilizarse si no presenta daños.

6.3. Operación

Compruébelo antes de utilizar el producto,

- la condición adecuada.

6.4. Almacén



- Durante el invierno, guarde el producto en un lugar seco, bien ventilado y protegido de la intemperie en la medida de lo posible.

7. Solución de problemas

Si se producen los siguientes fallos durante el funcionamiento, compruebe las causas de los mismos mediante la siguiente tabla. Si el fallo no se puede subsanar con las medidas indicadas, ponga el producto fuera de servicio.

Error	Posible causa	Solución
Chirrido o traqueteo	- Fijación insuficiente o movimiento de la subestructura	- Compruebe la fijación y apriétela si es necesario. Asegúrese de que la subestructura es estable y no permite ningún movimiento.
Superficie resbaladiza	- Formación de malas hierbas o tratamiento de superficies lisas	- Limpie a fondo la tarima para eliminar las malas hierbas.

Si surge algún otro problema con el producto, póngase en contacto con nosotros.

8. Mantenimiento y cuidado

Limpie las superficies con un paño húmedo y un detergente suave. No utilice productos de limpieza agresivos ni limpiadores de alta presión para la limpieza. Siga también las instrucciones del fabricante del producto de limpieza.

Suciedad y contaminación

Utilice jabón/producto de limpieza, agua tibia y un cepillo suave.

Infestación de hongos en las tablas del suelo

Utilice un limpiador de madera convencional que contenga jabón y tensioactivos. Cuando limpie las tablas del suelo, compruebe también la parte inferior.

Cal

Los depósitos de cal son difíciles de eliminar. Asegúrese de que ningún líquido que contenga cal entre en contacto con las tablas del suelo.

Hielo y nieve

Retire la capa de hielo o nieve sólo con las manos o con un cepillo (asegúrese de no arañar la superficie).

No utilice productos de limpieza ni otros agentes químicos.

Manchas de agua

Limpie la superficie con un limpiador de suelos que contenga ácido oxálico. Pruebe primero el limpiador en una pequeña esquina de la tarima.

Manchas de aceite y grasa

Utilice un producto desengrasante comercial para este tipo de manchas. A continuación, aclare la tarima con agua templada.

9. Desmontaje

9.1. Instrucciones de seguridad

Riesgo de lesiones
Una manipulación incorrecta durante el desmontaje puede provocar lesiones



- Asegure el producto antes de desmontarlo.

El desmontaje del producto debe realizarse en orden inverso al montaje. (**véase el capítulo Montaje**)

10. Eliminación de residuos



- Elimine el producto y todos sus componentes de acuerdo con la normativa local y específica del país para evitar daños al medio ambiente.
- Nuestros envases se fabrican con materiales respetuosos con el medio ambiente. Pueden reciclarse y servir así como valiosas materias primas. Elimine el material de embalaje (cartón, envases sucios, etc.) por separado y de forma profesional, de acuerdo con la normativa nacional aplicable.
- Póngase en contacto con el fabricante si tiene dudas sobre su eliminación.
- También puede obtener información sobre la eliminación correcta en los centros locales de eliminación de residuos.

Inicio Deluxe GmbH
Schanzeweg 2
32312 Lübbecke
Alemania
Tel: +49 (0)5743 6181-0
www.home-deluxe-gmbh.de

GA-416-00-samana
2025/03